SERFER®

Máquina de Cortar Relva Elétrica | 1300w

Cortacésped Eletrico • Tondeuse Thermique Electrique • Eletric Lawn Mower

Manual de Instruções

Manuel de Instrucciones • Owner's Manual • Manuel d'Instructions

LEIA ATENTAMENTE ESTE MANUAL!

Obrigado por adquirir este produto. Antes de usar, leia atentamente este manual e certifique-se de que entende todas as instruções e advertências nele mencionadas. Guarde o manual para futuras consultas. O incumprimento das instruções aqui fornecidas poderá resultar num acidente com ferimentos graves ou morte. Se não conhecer o funcionamento deste produto ou não tiver experiência necessária para o usar, procure ajuda junto de um especialista.

RESPEITE TODAS AS INSTRUÇÕES!

Este manual destina-se apenas a alertar o utilizador para eventuais situações de perigo que possam surgir. Não desrespeite nenhuma das instruções aqui fornecidas, existem muitos fatores alheios ao fabricante que podem provocar um acidente.

NÃO ALTERE NEM FORCE O CORTA RELVAS!

Não altere nem force a utilizaçã deste aparelhoo, utilize apenas para o fim que lhe foi destinado. A marca rejeitará toda e qualquer responsabilidade pelos danos provocados pelo uso indevido deste produto.

MANTENHA FORA DO ALCANCE DE CRIANÇAS!

Este produto não é adequado para ser usado por crianças e ou pessoas sem capacidade física ou psíquica para o manusear em segurança. Não é aconselhado que pessoas menores de 18 anos façam uso deste produto ou de qualquer um dos seus acessórios sem um adulto especializado a supervisionar. Alguns locais podem restringir a idade do utilizador.

GARANTIA.

A garantia é válida por 2 anos a partir da data de compra, para defeitos de fabrico e de funcionamento. A marca rejeitará toda e qualquer responsabilidade nas reclamações em que seja detetado um uso indevido ou reparações de terceiros. Apenas técnicos especializados e autorizados pela marca podem reparar este produto. De forma a melhorar este produto, a marca reserva-se ao direito de alterar qualquer um dos acessórios desta máquina sem aviso prévio aos seus utilizadores.

NÃO DEITAR ESTE PRODUTO AO CHÃO.

Não coloque este produto nem qualquer um dos seus acessórios no contentor do lixo orgânico. Ajude a preservar o meio ambiente, contacte as autoridades locais e pergunte pelos locais de reciclagem adequados no seu município.

RECICLE!

Ajude a preservar o meio ambiente. A embalagem de cartão e os plásticos que vem juntamente com este produto são recicláveis. Coloque o cartão no ecoponto azul e o plástico no ecoponto amarelo.

DECLARAÇÃO DE CONFORMIDADE.

A José da Silveira Ribeiro & Filhos Lda. declara sob exclusiva responsabilidade que este produto está em conformidade com as normas: EN 60335-1:2012 + A11:2014 + A13:2017, EN 60335-2-77:2010, EN 62233:2008, EN ISO 3744:1995, EN ISO 3744:2010 ISO 11094:1991: conforme as determinações das diretivas: Diretiva máquinas - 2006/42/EC, Diretiva de compatibilidade eletromagnética - 2014/30/EU e Diretiva de potência Acústica: 2000/14/EC Nível de potência acústica garantido: 96 dB (LWA).

ESPECIFICAÇÕES

Voltagem	230-240V~50Hz
Potência	1300w
Rotação	3600rpm
Diâmetro de Corte	320mm

Peso	10.5kg
Nível de Ruído	96dB(A)
3 Níveis de Corte	30-60mm

PRINCIPAIS COMPONENTES:

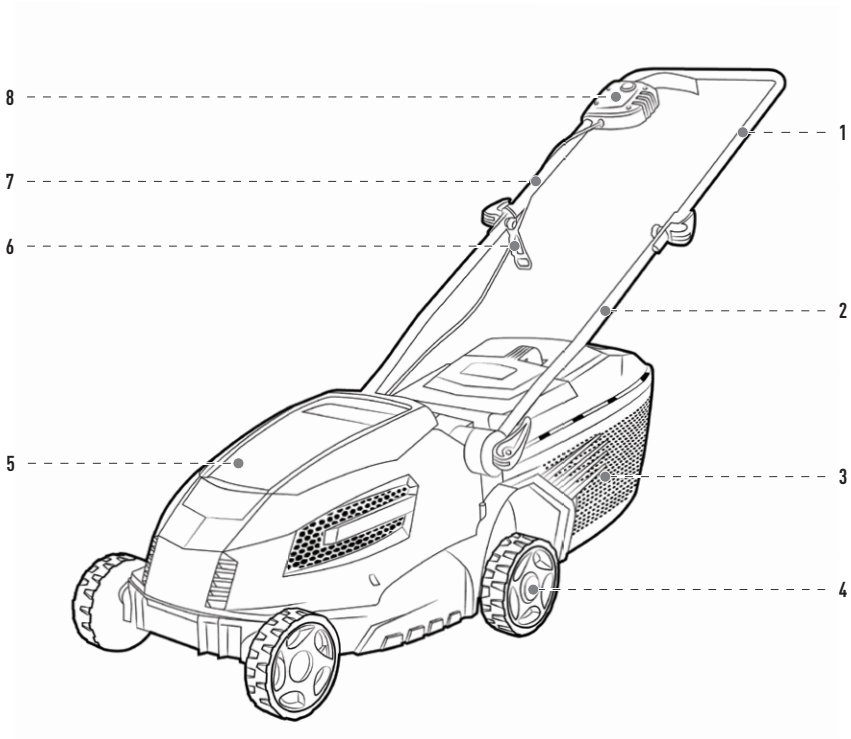

Fig. 1

1	Guiador
2	Parte Inferior do Guiador
3	Cesto Recoletor
4	Rodas

5	Proteção do Motor
6	Gancho para Cabo
7	Fixador para Cabo
8	Caixa de Acionamento

CUIDADO COM A LÂMINA DE CORTE!

A lâmina de corte é muito afiada e o contacto acidental com este acessório poderá provocar ferimentos graves e até a morte do utilizador. Mantenha uma distância de segurança sobre estes acessórios, tenha especial atenção com os pés e as mãos.

(1) Use roupa adequada, não trabalhe com roupas largas, acessórios de moda ou artigos de joalharia.

(2) Use botas com sola anti-derrapante e biqueira em aço.

(3) Se tiver o cabelo comprido, prenda com um elástico.

(4) Antes de efetuar alguma manutenção, desligue o motor e deixe arrefecer durante uns minutos.

PERIGO, PROJEÇÃO DE DETRITOS!

A lâmina ao entrar em contacto com a relva pode projetar detritos na direção do utilizador.

(1) Antes de cortar a relva, verifique se existem detritos sólidos no espaço a trabalhar e limpe as pedras, vidros e ou outros detritos perigosos susceptíveis de serem projetados contra o utilizador. Estes detritos podem danificar seriamente a máquina e os seus acessórios.

(2) Verifique sempre se os acessórios estão devidamente instalados e em bom estado de utilização antes de iniciar o trabalho.

SEGURANÇA PESSOAL E DICAS DE UTILIZAÇÃO

Este produto foi desenvolvido para cortar relva, não o utilize para qualquer outro fim. O utilizador é o responsável por qualquer dano provocado pelo uso indevido deste produto.

(1) Para sua segurança, respeite todas as instruções aqui fornecidas. O utilizador é responsável pelos acidentes causados a pessoas ou bens. Fica à sua resposabilidade avaliar as potênciais situações de risco, tome todas as precauções necessárias antes de iniciar algum trabalho.

(2) De futuro, quando emprestar este equipamento certifique-se de que envia juntamente com o aparelho o manual de instruções.

(3) Antes de ligar a ferramenta, limpe à área a trabalhar. Retire os cabos elétricos e todas as pedras e objetos sólidos susceptíveis de danificar o corta relvas e provocar um acidente.

(4) Nunca trabalhe com pessoas estranhas ao serviço, crianças ou animais por perto, crie um perímetro de segurança à volta da sua máquina. Tenha atenção com as crianças e animais devido à sua imprevisibilidade.

(5) Tenha especial cuidado ao fazer marcha-atrás e ao puxar a máquina para si. Mantenha-se atento às lâminas.

(6) Nunca transporte o corta relvas com o motor em funcionamento.

(7) Nunca transporte ninguém em cima do corta relvas.

(8) Nunca abandone a máquina sem desligar o motor e tomar todas as devidas precauções de segurança.

(9) Mantenha-se atento e faça uso do bom senso. Se estiver sob-efeito de medicamentos, álcool ou drogas não use o Corta Relvas. Pode provocar um acidente com ferimentos graves ou morte.

(10) O utilizador é responsável pelos danos causados a pessoas e bens. Antes de trabalhar, avalie as situações de risco e tome todas as precauções necessárias. Se necessário, contacte um especialista.

(11) Para sua proteção, utilize sempre acessórios de proteção adequados e certificados. Use capacete, auriculares, óculos e luvas de proteção, use também, vestuário justo e confortável, botas de proteção com sola anti--derrapante e biqueira em aço.

(12) Antes de ligar o corta relvas retire todas as chaves de ajuste da máquina de forma a prevenir a projeção destas na direção do utilizador.

(13) Ao iniciar o motor certifique-se de que tem os pés e a sua roupa afastados das lâminas.

(14) Não corra, nem ande a passo apressado com a máquina, de forma a ter um maior controlo sobre o aparelho, caminhe calmamente e com atenção ao terreno a trabalhar.

(15) Trabalhe em locais limpos e bem iluminados, de preferência trabalhe apenas durante o dia ou com boa iluminação artificial.

(16) Não trabalhe por longos períodos de tempo sem desligar o corta relvas e sem descansar.

(17) Utilize apenas acessórios recomendados pela marca.

(18) Tenha especial atenção à vibração emitida pelo corta relvas. Use sempre luvas de proteção adequadas. Verifique regularmente se todos os componentes estão devidamente apertados.

(29) Não altere as caracteristicas do corta relvas. Nunca use este produto com outras lâminas que não as recomendadas pela marca. Utilize apenas acessórios originais.

(20) Se detetar alguma anomalia no corta relvas, pare de imediato a sua utilização e contacte um agente autorizado para proceder à reparação.

(21) Trabalhe numa posição confortável e firme que permita controlar a máquina em segurança.

(22) Durante o transporte da máquina, os acessórios de protecção do equipamento devem estar devidamente montados.

SIGNIFICADO SINAIS DE PERIGO NO EQUIPAMENTO

Leia o manual de instruções antes de utilizar o equipamento.

Utilize equipamento de proteção.

Manter a distância de segurança.

Lâminas de corte afiadas.

As lâminas continuam em funcionamento de pois de desligar o motor.

Não utilizar o equipamento à chuva ou em superfícies com muita humidade.

Mantenha o cabo de alimentação fora da zona das lâminas

DESEMPACOTAMENTO E MONTAGEM

Atenção! Antes de proceder à montagem certifique-se que a tomada está desligada.

Montar o Guiador

(1) Insira a parte inferior do guiador no suporte fixo, coloque a anilha e insira o clip de aperto rápido. Ver figura 3.

(2) Fixe a a parte superior e inferior com os parafusos fornecidos. Ver figura 2.

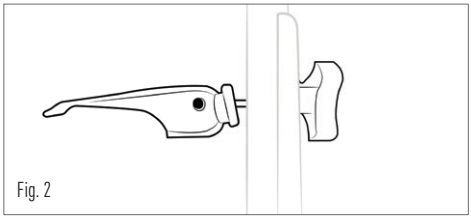

Fig. 2

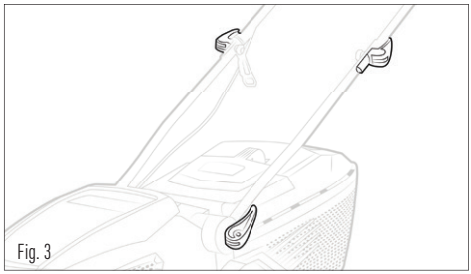

Fig. 3

Montar o Gancho e Fixador para Cabos

(1) Antes de apertar o guiador coloque o gancho para cabo, no final fixe o cabo com os fixadores. Ver figura 4.

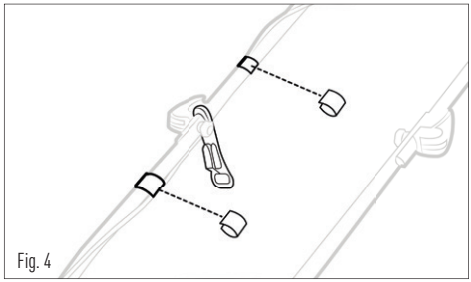

Fig. 4

Montar as Rodas

(1) Insira cada roda no seu eixo, coloque a anilha e fixe com o pino de metal, no final pressione as tampas nas rodas. Ver figura 5.

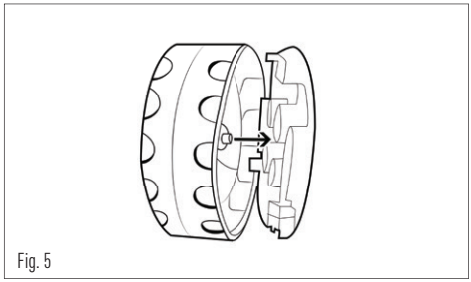

Fig. 5

Montar o Cesto Recoletor

(1) Primeiro monte as duas metades encaixando uma na outra, de seguida monte a tampa superior. Ver figura 5 e 6.

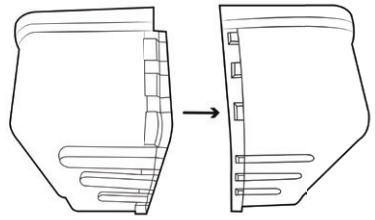

Fig. 5

(2) Levante a tampa e insira o cesto nos encaixes de suporte. Ver figura 6.

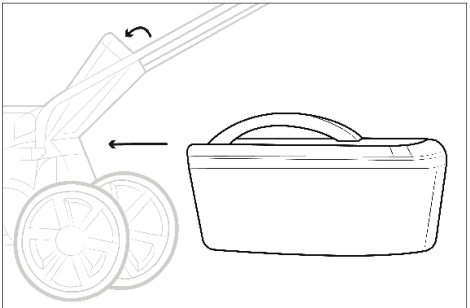

Fig. 6

LIGAR O CORTA RELVAS

Atenção! Antes de ligar a energia principal verifique sempre se o botão está na posição desligado.

(1) Aperte e fique a pressionar o botão de segurança (1).
(2) Puxe a alavanca em direção ao guiador (2).
(3) Liberte o botão de segurança.
Ver figura 7.

Desligar

(1) Liberte o interruptor (2). Ver figura 7.

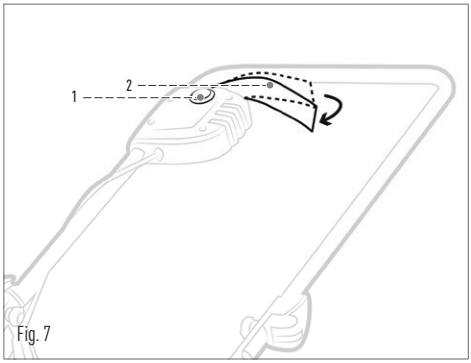

Fig. 7

Atenção! Nunca tente bloquear de alguma forma o interruptor.

SUBSTITUIÇÃO DA LÂMINA

(1) Certifique-se que a lâmina está completamente parada e o cabo de alimentação desligado.
(2) Apenas substitua a lâmina por um modelo igual.
(3) Utilize luvas de proteção para proceder à substituição da lâmina.
(4) Incline a máquina a 90º.
(5) Utilize a chave fornecida para remover o parafuso (1) girando a chave no sentido contrário ao relógio. Ver figura 8.
Atenção! Quando colocar a nova lâmina as letras devem de estar viradas para si.

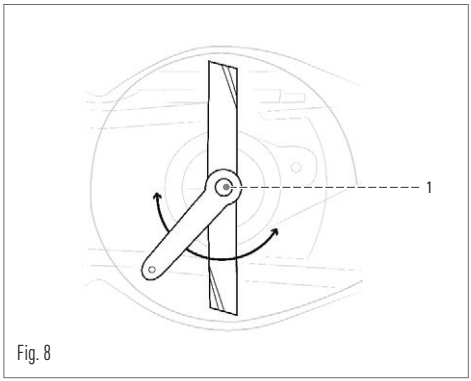

Fig. 8

(6) Aperte novamente o parafuso firmemente (1) com a chave fornecida no sentido dos ponteiros do relógio.

AJUSTAR A ALTURA DE CORTE

(1) Para obter a altura de corte que deseja, terá de reposicionar o eixo da frente e de trás que se encontra por baixo do corta relvas.
(2) Coloque o corta relvas virado para baixo.
(3) Puxe o eixo em direção à frente da máquina.
(4) Ajuste o eixo na posição desejada para altura de corte.
Ver figura 9.

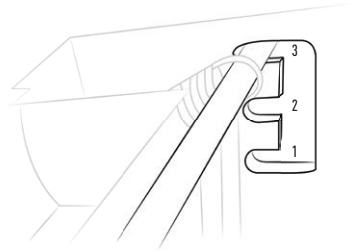

Fig. 9

Atenção! Antes de ajustar a altura necessária, certifique-se que o cabo de alimentação está desligado e que a lâmina se encontra parada. Assegure-se que ambos os eixos estão na mesma posição.

COMO CORTAR

Atenção! Recomendamos o uso do corta relvas conforme (F1) de modo a atingir os melhores resultados e reduzir o risco de cortar o cabo elétrico. Ver figura 10.

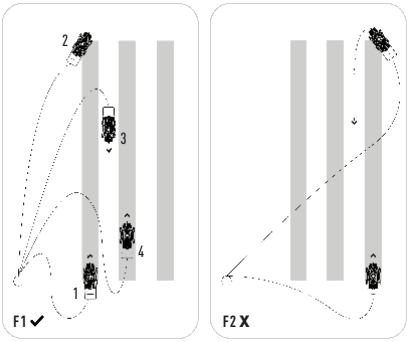

Fig. 9

(1) Pouse o cabo junto ao ponto de partida.
(2) Ligue o corta relvas.
(3) Proceda conforme posição proceda conforme posição 1.
(4) Desloque-se da posição 1 para posição 2.
(5) Vire á direita em direção à posição 3.
(6) Vire à esquerda em direção à posição 4.
(7) Repita este procedimento as vezes que forem necessárias.

Atenção! Não trabalhe no sentido conforme imagem (F2).

Se ao comprimento da relva for superior a 10 cm , efetue 2 passagens com alturas de corte diferentes, primeiro utilize a posição mais alta e em seguida utilize a posição média.

MANUTENÇÃO

(1) O seu corta relvas foi concebida para funcionar durante um longo período de tempo com o mínimo de manutenção.
(2) Funcionamento continuo e satisfatório depende de cuidados apropriados e limpeza regular.
(3) Para limpar os plásticos, utilize sempre sabão neutro e um pano húmido.
(4) Nunca deixe líquidos entrar e nunca mergulhe qualquer parte da máquina em líquidos.
(5) Não utilize qualquer produto de limpeza abrasivo ou à base de solventes.

NOTAS:

NOTAS:

NOTAS:

NOTAS:

SERFER®

www.serfer.pt

Rua das Fontaínhas nº 574
Zona Industrial Airães, 4650-093, Felgueiras

Importado & distribuído por:
José da Silveira Ribeiro & Filhos, Lda.